	GTO 609C	GTO 509C
BL (Tm)	3.935	3.768
DCR (ohms)	2.15	2.21
Mms (g)	15.56	11.173
Sd (cm^2)	132.73	95.03
Cms (µm/N)	0.341	0.305

	GTO 609C	GTO 509C
Vas (l)	8.5056	3.8957
Fs (Hz)	69.1	86.2
Qes	0.94	0.943
Qms	5.972	4.699
Qts	0.812	0.786

ENGLISH

SPECIFICATIONS	GTO 609C	GTO 509C
Type:	6-1/2" two-way car audio component system	5-1/4" two-way car audio component system
Peak power handling:	270W	225W
Power handling, continuous average:	90W RMS	75W RMS
Recommended amplifier RMS power range:	5W – 200W	5W – 200W
Frequency response:	53Hz – 21kHz	67Hz – 21kHz
Nominal impedance:	3 ohms	3 ohms
Sensitivity (2.83V/m):	93dB	92dB

GENERAL CARE: Clean the speaker grilles with a damp cloth. Do not use any cleaners or solvents on the grilles or on the speaker units.

WARRANTY: Grand Touring series speakers are warranted against defects. The duration of the speaker's warranty depends on the laws in the country in which it was purchased. Your local JBL® car audio retailer can help you determine the length of your warranty. To register your product, please go to www.jbl.com.

DANSK

SPECIFIKATIONER	GTO 609C	GTO 509C
Type:	6-1/2" bilhøjtalersystem med to højtalerkomponenter	5-1/4" bilhøjtalersystem med to højtalerkomponenter
Spidsbelastning:	270 W	225W
Effekthåndtering, kontinuerligt gns.:	90 W RMS	75W RMS
Anbefalet forstærkereffekt, RMS:	5 W – 200 W	5W – 200W
Frekvensområde:	53 Hz – 21 kHz	67Hz – 21kHz
Nominel impedans:	3 ohm	3 ohms
Følsomhed (2,83 V/m):	93 dB	92dB

GENEREL PLEJE: Rengør højtalergitrene med en fugtig klud. Undgå at bruge rengøringsmidler eller opløsningsmidler på gitrene eller højtalerenhederne.

GARANTI: Højtalere i Grand Touring-serien har en garanti, der dækker defekter. Varigheden af højtalerens garanti afhænger af lovene i det land, hvor den blev købt. Din lokale forhandler af JBL®-lydudstyr til bilen kan hjælpe dig med at undersøge garantiens varighed. Du kan registrere dit produkt på www.jbl.com.

DEUTSCH

TECHNISCHE DATEN	GTO 609C	GTO 509C
Typ:	165 mm Zweiwege-Autolautsprecher-Komponentensystem	133 mm Zweiwege-Autolautsprecher-Komponentensystem
Spitzenbelastbarkeit:	270 W	225W
Durchschnittliche Dauerbelastbarkeit:	90 W RMS	75W RMS
Empfohlene Verstärkerleistung (RMS):	5 W – 200 W	5W – 200W
Frequenzgang:	53 Hz – 21 kHz	67Hz – 21kHz
Nennimpedanz:	3 Ohm	3 ohms
Empfindlichkeit (2,83 V/1 m):	93 dB	92dB

ALLGEMEINE PFLEGE: Lautsprechergitter mit einem angefeuchteten Tuch reinigen. Keine Reinigungs- oder Lösungsmittel beim Reinigen der Gitter oder Lautsprecher verwenden.

GARANTIE: Für Lautsprecher der Grand Touring-Serie besteht eine Garantie gegen Defekte. Die Dauer der Garantie für die Lautsprecher richtet sich nach dem Land, in dem sie erworben wurden. Einzelheiten zur Garantiedauer erhalten Sie von Ihrem lokalen JBL®-Einzelhändler für Autoaudiogeräte. Sie können Ihr Produkt unter www.jbl.com registrieren.

ESPAÑOL DE LATINOAMERICA

ESPECIFICACIONES	GTO 609C	GTO 609C
Tipo:	Sistema de componentes para sonido de audio de dos vías de 16,5 cm	Sistema de componentes para sonido de audio de dos vías de 13,3 cm
Capacidad de potencia máxima:	270 W	225W
Capacidad de potencia promedio continua:	90 W RMS	75W RMS
Amplificador recomendado de rango de potencia RMS:	5 W – 200 W	5W – 200W
Respuesta en frecuencia:	53 Hz – 21 kHz	67Hz – 21kHz
Impedancia nominal:	3 ohmios	3 ohms
Sensibilidad (2,83 V/m):	93 dB	92dB

CUIDADO GENERAL: Limpie las rejillas de altavoces con un paño húmedo. No use limpiadores o solventes para limpiar las rejillas o las unidades de los altavoces.

GARANTÍA: Los altavoces de la serie de Grand Touring están garantizados contra defectos. La duración de la garantía de los altavoces depende de las leyes del país donde se compren. El vendedor minorista de componentes para sonido de automóviles JBL® de su zona puede ayudarlo a determinar la duración de la garantía. Para registrar su producto, visite www.jbl.com.

SUOMI

TEKNISET TIEDOT	GTO 609C	GTO 509C
Tyyppi:	6,5" kaksitieautokom ponenttijärjestelmä	5,25" kaksitieautokom ponenttijärjestelmä
Enimmäistehonkesto:	270 W	225W
Keskimääräinen jatkuva tehonkesto:	90 W RMS	75W RMS
Vahvistimen suositeltu RMS-tehoalue:	5 W – 200 W	5W – 200W
Taajuusvaste:	53 Hz – 21 kHz	67Hz – 21kHz
Nimellisimpedanssi:	3 ohmia	3 ohms
Herkkyys (2,83 V/m):	93 dB	92dB

YLEISET HOITO-OHJEET: Puhdista kaiutinsäleiköt kostealla liinalla. Älä käytä säleikköjen tai kaiuttimien puhdistamiseen puhdistus- tai liuoteaineita.

TAKUU: Grand Touring-sarjan kaiuttimilla on laitteen vikoja koskeva takuu. Kaiuttimen takuun kesto määräytyy tuotteen ostomaan lainsäädännön mukaan. Paikallinen autojen äänentoistolaitteita myyvä JBL®-jälleenmyyjä auttaa selvittämään takuun pituuden. Tuotteen voi rekisteröidä osoitteessa www.jbl.com.

FRANÇAIS CANADIEN

SPÉCIFICATIONS	GTO 609C	GTO 509C
Type :	Composant audio pour l'automobile de 165 mm à deux voies	Composant audio pour l'automobile de 133 mm à deux voies
Puissance de crête :	270 W	225W
Puissance moyenne continue :	90 W RMS	75W RMS
Plage de puissance RMS recommandée pour l'amplificateur :	5 W – 200 W	5W – 200W
Réponse en fréquence :	53 Hz – 21 kHz	67Hz – 21kHz
Impédance nominale :	3 ohms	3 ohms
Sensibilité (à 2,83 V/1 m) :	93 dB	92dB

ENTRETIEN GÉNÉRAL : Nettoyer les grilles des haut-parleurs avec un chiffon humide. Ne pas utiliser de dégraisseurs ou de solvants sur les grilles ou sur les haut-parleurs.

GARANTIE : Les haut-parleurs Grand Touring Series sont garantis contre les défauts. La durée de la garantie du haut-parleur dépend des règlements du pays dans lequel le haut-parleur a été acheté. Votre détaillant d'équipement audio JBL® pour voitures peut vous aider à déterminer la durée de la garantie. Pour enregistrer votre produit, veuillez visiter le site www.jbl.com.

ITALIANO

SPECIFICHE	GTO 609C	GTO 509C
Tipo:	Sistema di componenti impianto audio per auto a 2 vie da 6 - 1/2"	Sistema di componenti impianto audio per auto a 2 vie da 5 - 1/4"
Tenuta in potenza di picco:	270 W	225W
Tenuta in potenza, media continua:	90 W RMS	75W RMS
Gamma di potenza RMS consigliata per l'amplificatore:	5 W – 200 W	5W – 200W
Risposta in frequenza:	53 Hz – 21 kHz	67Hz – 21kHz
Impedenza nominale:	3 ohm	3 ohms
Sensibilità (2,83 V/m):	93 dB	92dB

MANUTENZIONE GENERICA: Pulire le griglie dei diffusori con un panno umido. Non utilizzare agenti di pulizia o solventi sulle griglie o sulle unità di diffusione.

GARANZIA: I diffusori della serie di Grand Touring sono garantiti come esenti da difetti. La durata della garanzia dei diffusori dipende dalle leggi vigenti nel Paese di acquisto. Il rivenditore locale di impianti audio per auto JBL® può fornire assistenza per determinare la durata della garanzia. Per registrare il prodotto, accedere al sito www.jbl.com.

NEDERLANDS

SPECIFICATIES	GTO 609C	GTO 509C
Type:	6 - 1/2" tweeweg audiocomponentsysteem voor de auto	5 - 1/4" tweeweg audiocomponentsysteem voor de auto
Piekvermogenverwerking:	270 W	225W
Vermogenverwerking, continu gemiddeld:	90 W RMS	75W RMS
Aanbevolen RMS-vermogensbereik versterker:	5 W – 200 W	5W – 200W
Frequentierespons:	53 Hz – 21 kHz	67Hz – 21kHz
Nominale impedantie:	3 ohm	3 ohms
Gevoeligheid (2,83 V/m):	93 dB	92dB

ALGEMENE BEHANDELING: Reinig de luidsprekerschermen met een vochtige doek. Gebruik geen reinigingsmiddelen of oplosmiddelen op de schermen of op de luidsprekereenheden.

GARANTIE: Luidsprekers uit de serie Grand Touring zijn gegarandeerd tegen defecten. De garantieduur voor de luidspreker is afhankelijk van de wetgeving in het land waarin de luidspreker is aangeschaft. Uw plaatselijke JBL®-dealer op het gebied van auto-audio kan u helpen bij het bepalen van uw garantieduur. Ga naar www.jbl.com als u uw product wilt registeren.

POLSKI

DANE TECHNICZNE	GTO 609C	GTO 509C
Typ:	Głośnik dwudrożny car audio 6-1/2"	Głośnik dwudrożny car audio 5-1/4"
Moc maksymalna:	270 W	225W
Moc znamionowa:	90 W RMS	75W RMS
Zalecana moc RMS wzmacniacza:	5 W – 200 W	5W – 200W
Pasmo przenoszenia:	53 Hz – 21 kHz	67Hz – 21kHz
Impedancja znamionowa:	3 omy	3 omy
Skuteczność (2,83 V/m):	93 dB	92dB

OGÓLNE WARUNKI KONSERWACJI: Maskownice głośników czyścić wilgotną ściereczką. Do czyszczenia maskownic i kopułek głośników nie należy używać żadnych środków czyszczących ani rozpuszczalników.

GWARANCJA: Producent gwarantuje, że głośniki serii Grand Touring są wolne od wad fabrycznych. Długość okresu gwarancyjnego głośników zależy od praw obowiązujących w kraju, w którym zostały zakupione. Długość okresu gwarancyjnego określi lokalny sprzedawca samochodowego sprzętu akustycznego JBL®. W celu zarejestrowania produktu odwiedź stronę www.jbl.com.

PORTUGUÊS

ESPECIFICAÇÕES	GTO 609C	GTO 509C
Tipo:	Sistema de componentes de som de carro de duas vias de 16,5 cm	Sistema de componentes de som de carro de duas vias de 13,3 cm
Potência de áudio:	270 W	225W
Potência de áudio, média contínua:	90 W RMS	75W RMS
Intervalo recomendado de potência RMS do amplificador:	5 W a 200 W	5 W a 200 W
Resposta de frequência:	53 Hz a 21 kHz	67 Hz a 21 kHz
Impedância nominal:	3 ohms	3 ohms
Sensibilidade (2,83 V/m):	93 dB	92dB

CUIDADO GERAL: Limpe as grades do altofalante com um pano úmido. Não use limpadores ou solventes nas grades ou nas unidades do altofalante.

GARANTIA: Altofalantes da série de Grand Touring são garantidos contra defeitos. A duração da garantia do altofalante depende das leis no país no qual ele foi comprado. Seu revendedor local de áudio de carro JBL® pode ajudá-lo a determinar a duração da sua garantia. Para registrar o seu produto, acesse www.jbl.com.

РУССКИЙ

СПЕЦИФИКАЦИЯ	GTO 609C	GTO 509C
Тип:	Двухполосная компонентная автомобильная акустическая система. Номинальный размер — 165 мм (6 1/2")	Двухполосная компонентная автомобильная акустическая система. Номинальный размер — 133 мм (5 1/4")
Максимальная мощность:	270 Вт	225 Вт
Средняя мощность при непрерывной работе (RMS):	90 Вт	75 Вт
Рекомендуемый диапазон мощности усилителя (RMS):	5 – 200 Вт	5 – 200 Вт
Эффективный рабочий диапазон частот:	53 Гц – 21 кГц	67 Гц – 21 кГц
Номинальный импеданс:	3 Ом	3 Ом
Чувствительность (при напряжении 2,83 В, на расстоянии 1 м):	93 дБ	92 дБ

ОБЩИЙ УХОД: Протирайте решетки динамиков влажной тканью. Запрещается использовать для чистки решеток или корпусов динамиков любые чистящие средства и растворители.

ГАРАНТИЯ: В динамиках серии Grand Touring гарантируется отсутствие дефектов. Срок действия гарантии на динамики зависит от законодательства страны, в которой они были приобретены. Вы можете узнать его у местного продавца автомобильных аудиосистем JBL®.
Вы можете зарегистрировать свой продукт на сайте www.jbl.com.

SVENSKA

SPECIFIKATIONER	GTO 609C	GTO 509C
Typ:	6 - 1/2" tvåvägsbilhögtalarsystem	5 - 1/4" tvåvägsbilhögtalarsystem
Effekthantering:	270 W	225W
Effekthantering, kontinuerligt genomsnitt:	90 W RMS	75W RMS
Rekommenderat RMS-effektområde för förstärkare:	5 W till 200 W	5 W till 200 W
Frekvensåtergivning:	53 Hz till 21 kHz	67 Hz till 21 kHz
Nominell impedans:	3 ohm	3 ohm
Känslighet (2,83 V/m):	93 dB	92 dB

SKÖTSEL: Rengör högtalarens galler med en fuktig duk. Använd inga rengörings- eller lösningsmedel på galler eller högtalare.

GARANTI: Grand Touring-seriens högtalare har garanti för defekter. Hur lång garantin på högtalarna är beror på lagstiftningen i landet där produkten har köpts. Din lokala återförsäljare för bilhögtalare från JBL® kan ge dig information om hur länge garantin gäller. Registrera din produkt på www.jbl.com.

TÜRKÇE

TEKNİK ÖZELLİKLER	GTO 609C	GTO 509C
Tür:	6-1/2" iki yönlü araba ses bileşeni sistemi	5-1/4" iki yönlü araba ses bileşeni sistemi
En yüksek güçte kullanım:	270 W	225W
Elektrikli kullanım, sürekli ortalama:	90 W RMS	75W RMS
Tavsiye edilen amplifikatör RMS güç aralığı:	5 W – 200 W	5W – 200W
Frekans yanıtı:	53 Hz – 21 kHz	67Hz – 21kHz
Nominal empedans:	3 ohm	3 ohm
Hassasiyet (2,83 V/m):	93 dB	92dB

GENEL BAKIM: Hoparlör ızgaralarını nemli bir bezle temizleyin. Izgaraların ya da hoparlör birimlerinin üzerinde herhangi bir temizlik maddesi veya çözücü kullanmayın.

GARANTİ: Grand Touring serisi hoparlörler hatalarına karşı garantilidir. Hoparlörün garanti süresi satın alındığı ülkedeki yasalara bağlıdır. JBL® araba ses sistemleri satıcınız, garantinizin süresini belirlemenize yardımcı olabilir. Ürününüzü kaydetmek için, lütfen www.jbl.com adresine gidin.

中国大陆

规格	GTO 609C	GTO 509C
类型：	6 - 1/2" 2 向汽车音响组件系统	5 - 1/4" 2 向汽车音响组件系统
峰值功率容量：	270W	225W
持续平均功率容量：	90W RMS	75W RMS
放大器的建议 RMS 功率范围：	5W – 200W	5W – 200W
频率响应：	53Hz – 21kHz	67Hz – 21kHz
额定阻抗：	3 欧	3 欧
灵敏度（2.83V/m）：	93dB	92dB

一般维护：用湿布擦拭扬声器格栅。请勿使用任何清洁剂或溶剂清理格栅或扬声器装置。

保修：我们对 Grand Touring 系列扬声器的缺陷提供保修服务。扬声器的保修期依据您购买扬声器所在国的法律而定。您当地的
JBL® 汽车音响零售商可帮助您确定保修时间。如欲注册您的产品，请访问 www.jbl.com。

台湾地区

規格	GTO 609C	GTO 509C
類型：	6 - 1/2" 雙向汽車音訊部件系統	5 - 1/4" 雙向汽車音訊部件系統
峰值功率容量：	270 瓦	225 瓦
平均持續功率容量：	90 瓦 (RMS)	75 瓦 (RMS)
揚聲器建議 RMS 功率範圍：	5 瓦 – 200 瓦	5 瓦 – 200 瓦
頻率回應：	53 赫 – 21 千赫	67 赫 – 21 千赫
額定阻抗：	3 歐姆	3 歐姆
靈敏度（2.83 伏特/公尺）：	93 分貝	92 分貝

一般保養：請以濕布擦拭喇叭格柵，請勿使用任何清潔劑或溶劑清理格柵或喇叭主機。

保修： 我們對 Grand Touring 系列喇叭的缺陷提供保修服務。喇叭的保修期依據您購買喇叭所在國的法律而定。您當地的 JBL® 汽車音訊零售商可幫助您確定保修時間。如欲註冊您的產品，請前往 www.jbl.com。

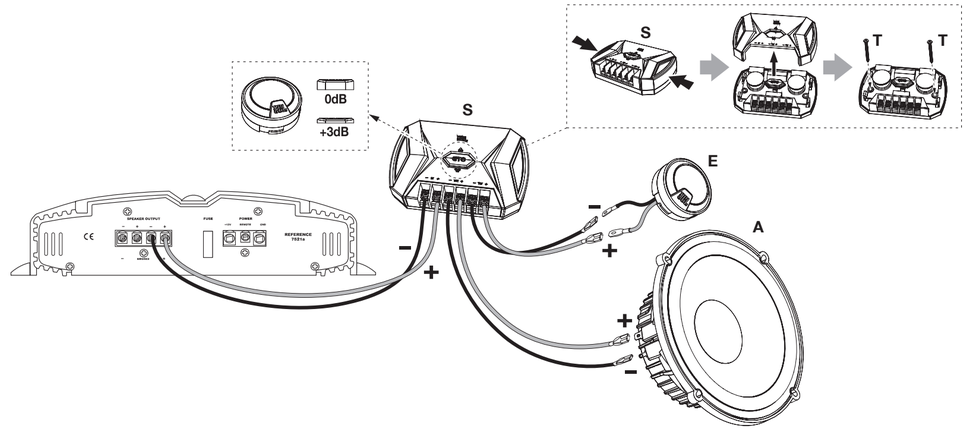

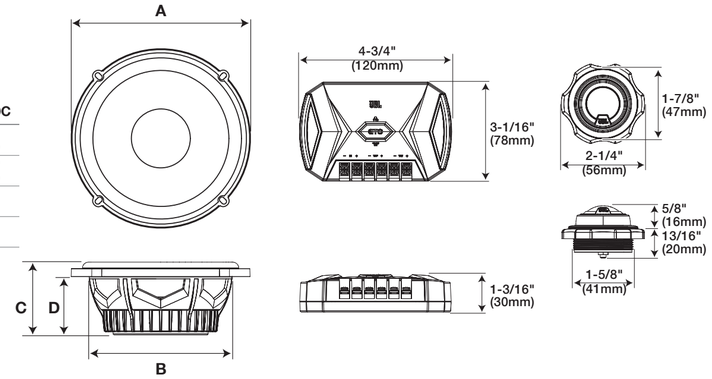

	GTO 609C	GTO 509C
A	6-7/8" (175mm)	6-1/4" (158mm)
B	5" (127mm)	4-11/16" (118mm)
C	2-9/16" (65mm)	2-5/8" (66mm)
D	2-1/16" (52mm)	2-1/4" (57mm)

GRAND TOURING SERIES

GTO 509C/GTO 609C

OWNER'S MANUAL

JBL by HARMAN

www.jbl.com

HARMAN
HARMAN International Industries, Incorporated
8500 Balboa Boulevard, Northridge, CA 91329 USA

© 2012 HARMAN International Industries, Incorporated. All rights reserved.
JBL and Grand Touring are trademarks of HARMAN International Industries, Incorporated, registered in the United States and/or other countries.
Features, specifications and appearance are subject to change without notice.

Part No. 950-0424-001 Rev. A

GRAND TOURING SERIES

GTO 509C/GTO 609C

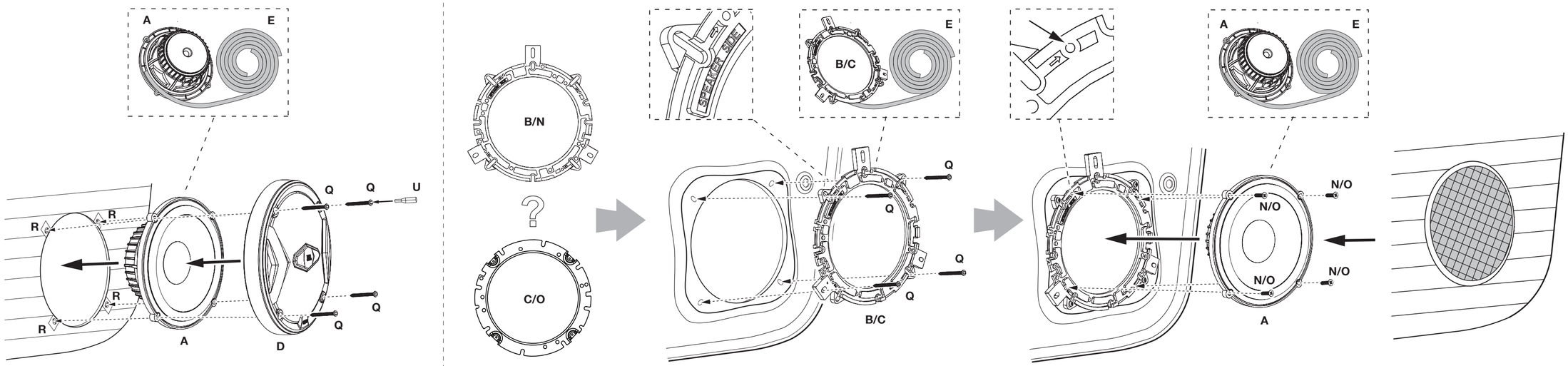

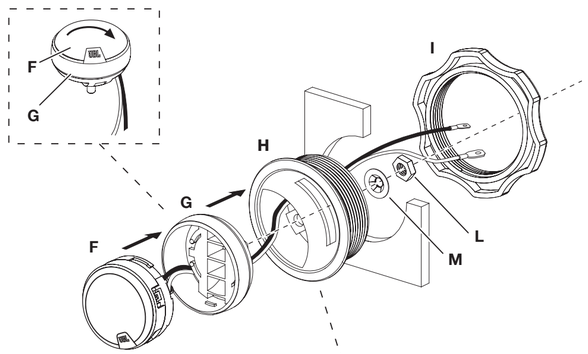

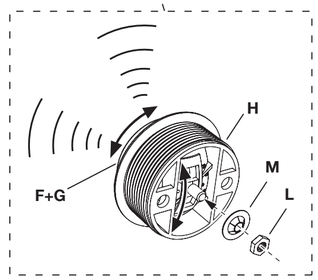

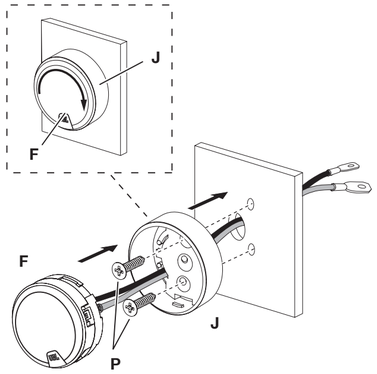

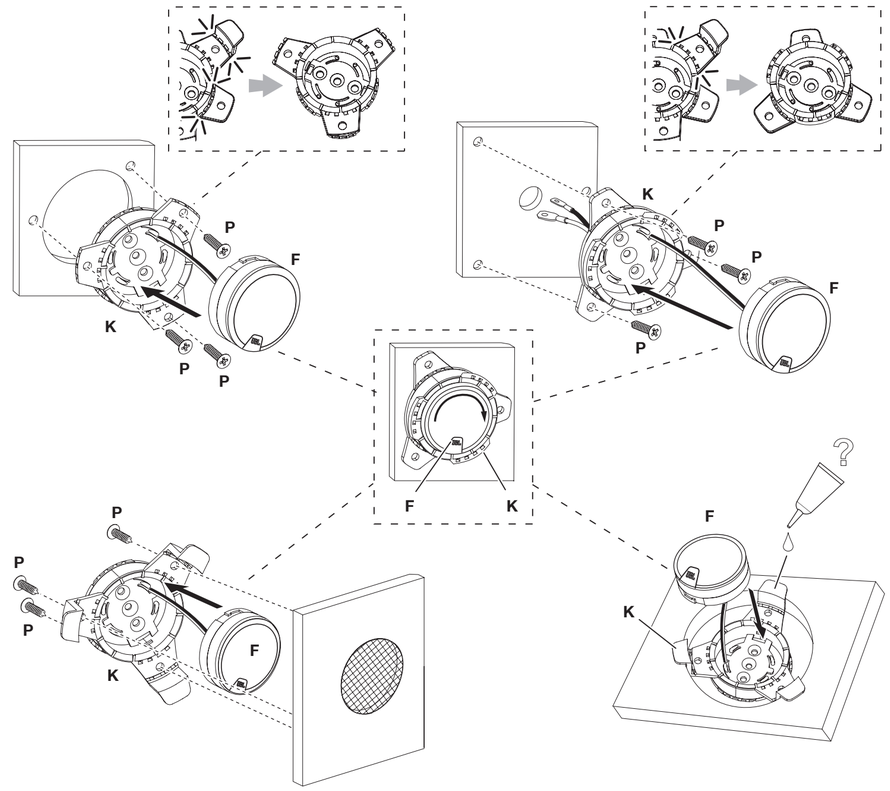

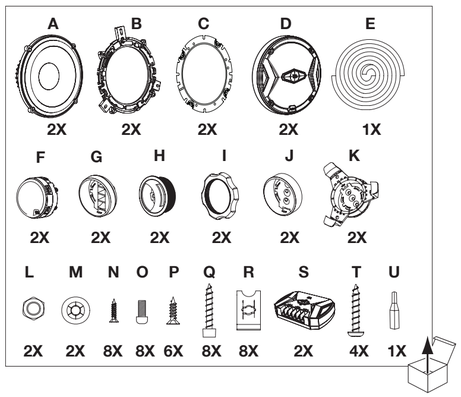

JBL by HARMAN